iQ-SERIE | **iQ-CC**

ATAG

Wandhängender Brennwertkessel mit Edelstahl-Wärmetauscher.
Mit integrierten 2x 20L Hochleistungsspeichern die in Reihe geschaltet sind um sehr hohe Warmwasserleistung zu garantieren.
Das Flow Control®-System misst den tatsächlichen Durchfluss im Gerät. Geeignet für eine bis zu 30-prozentige Wasserstoffbeimischung.
Für Sanierungsanwendungen und den Austausch in Häusern und Wohnungen. Durch das ProZone Portal und mit der integrierten Fernwartungsmöglichkeit, können Wartungen gezielt und planbar durchgeführt werden. Dieses verringert Serviceaufwand, Ausfallzeiten und langfristig die Wartungskosten deutlich.

Sehr hohe Warmwasserleistung 25,9 L/Min.

iCON WÄRMETAUSCHER

3-ZONEN-VERBRENNUNGS-TECHNOLOGIE

INTEGRIERTER WARMWASSER-SPEICHER – 40 LITER

Low Nox Technologie

LEISTUNGEN

- Energieeffizienzklasse Heizung: A+*
  *in Verbindung mit der ATAG ONE ZONE
- Saisonale Wirkungsgrad Heizung: 94 %
- Energieeffizienzklasse Warmwasser: A
- Saisonale Wirkungsgrad Warmwasser: 96 %
- Modulationsbereich Heizung 16–100 %
  - Weniger Ein- und Ausschaltvorgänge
  - Weniger Stillstands- und Anlaufverluste
- Keramikflächen-Brenner
  - Optimale Verbrennung
  - Isolierende Wirkung
- Sehr niedrige NOx-Emissionen
  - Max. 25 mg/kW, Grenzwert liegt bei 56 mg/kW
- Geringe Leistungsaufnahme durch modulierende Pumpe
- Hoher Wirkungsgrad durch ΔT-geregelte Pumpe
- Flow Control®
  - Intelligentes System, das den tatsächlichen Durchfluss in der Anlage misst.
    - Reduziert den Gas- und Stromverbrauch
  - Verhindert Strömungsgeräusche durch stets optimale Pumpendrehzahl

HOHE WARMWASSERLEISTUNG UND BENUTZERFREUNDLICHKEIT

- Bis zu 19,2 Liter warmes Wasser (40 °C) pro Minute
- Zwei integrierte Hochleistungsspeicher mit insgesamt 40 Litern Inhalt
- Sofortige Verfügbarkeit großer Warmwassermengen
- Bis zu 25,9 l/min Warmwasser bei 40 °C
- Warmwasserprofil XXL
- Ideal für Badewannen, Regenduschen und mehrere gleichzeitige Zapfstellen
- Kein externer Trinkwasserspeicher erforderlich
- Hoher Warmwasserkomfort bei kompakter Bauweise
- Economizer:
  - Zweiter Wärmetauscher, der Restwärme aus den Abgasen zurückgewinnt
  - Bis zu 10 % Energieeinsparung beim Warmwasser
- Kombinierbar mit externen Warmwasserspeichern sowie Solarboilern Erweiterbar für Mischgruppen- und Direktgruppenregelungen, max. 6 Gruppen

ZUVERLÄSSIG UND LANGLEBIG

- Wärmetauscher aus Edelstahl
  - 3-Zonen-Verbrennungstechnologie
    - Reduziert NOx- und CO-Emissionen
- Korrosionsbeständig und lange Lebensdauer
- Geeignet für Erdgas und Umrüstmöglichkeiten auf Flüssiggas

EINFACHE INSTALLATION UND WARTUNG

- Kompakte Bauweise

iQ-SERIE | **iQ-CC**

Technische Daten		iQ-25CC	iQ-38CC
Wärmetauschertyp		iCon1	iCon2
Nennleistung Heizung	kW	22,5	34,2
Nennleistung Warmwasser	kW	28,3	37,9
Modulationsbereich Heizung (Leistung, 50/30 °C)	kW	4,9 - 24,3	6,7 - 37,0
NOx klasse EN 15502-1		6	6
Abgastemperatur Heizung (80/60 °C bei Volllast)	°c	63	63
Abgastemperatur Heizung (50/30 °C bei Volllast)	°c	34	34
Abgastemperatur Heizung (50/30 °C bei Teillast)	°c	30	30
Gewicht (leer)	kg	55,5	58,5
Saisonale Wirkungsgrad Zentralheizung"	%	94	94
Wirkungsgrad WW	%	94	96
Geräuschpegel im Innenraum	dB	46	48
Wirkungsgrad bei Nennlast	%	88,3	88,6
Wirkungsgrad bei 30 % der Nennlast	%	99,2	98,7
ErP-Klasse CV (Bereich A+++/D)		A	A
ErP klasse WW (Bereich A+/F)		A	A
Lastprofil		XXL	XXL
Spezifischer Warmwasserdurchfluss bei 40 °C		20,5*	25,9**
Spezifischer Warmwasserdurchfluss bei 60 °C		12,3*	15,5**
Breite/Höhe/Tiefe	cm	44/100/52	
Artikelnummer		4123079	4123080

Anschlussdurchmesser				
O	Abgasabzug	mm	80	
P	Luftzufuhr	mm	125	
g	Gasanschluss	mm	G3/4	
v	Kesselvorlauf	mm	G3/4	
r	Kesselrücklauf	mm	G3/4	
c	Kondensatanschluss	mm	21,5	
k	Anschluss KW (Kombi) oder 2. Rücklauf (Solo, für Speicher)	mm	G3/4	G1/2
w	Anschluss WW (Kombigerät)	mm	G3/4	G1/2
e	Membranausdehnungsgefäß	mm	G3/8(15)	

* 10 minuten, danach kontinuierlich 13,8(40°c) / 8,3(60°c)
** 10 minuten, ddanach kontinuierlich 19,2(40°c) / 11,5(60°c)

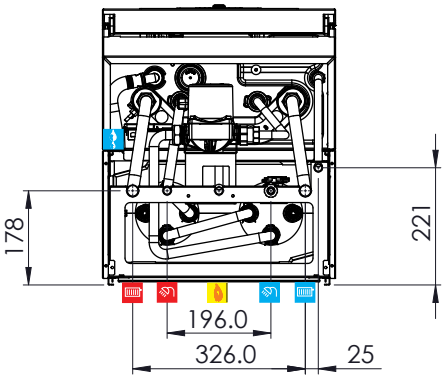

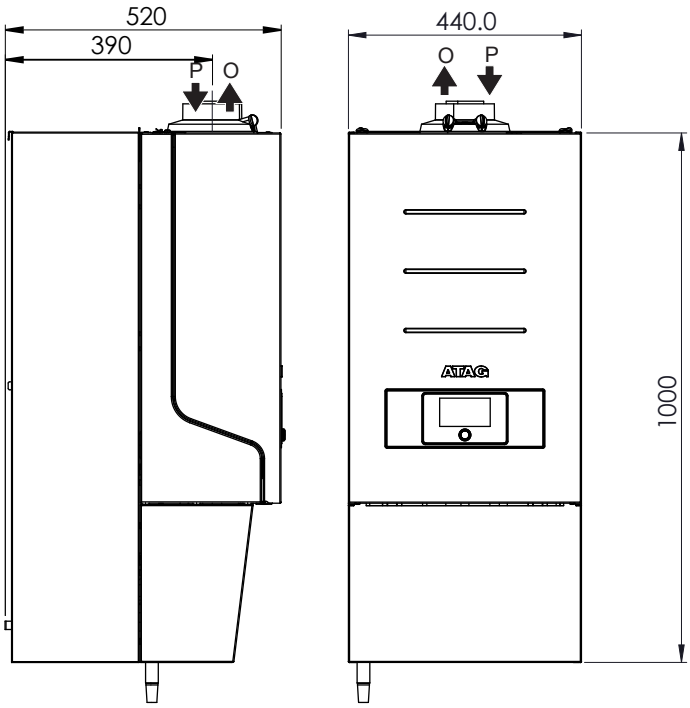

8B.06.96.01/06.26 Änderungen vorbehalten